6.12、四门玻璃升降开关

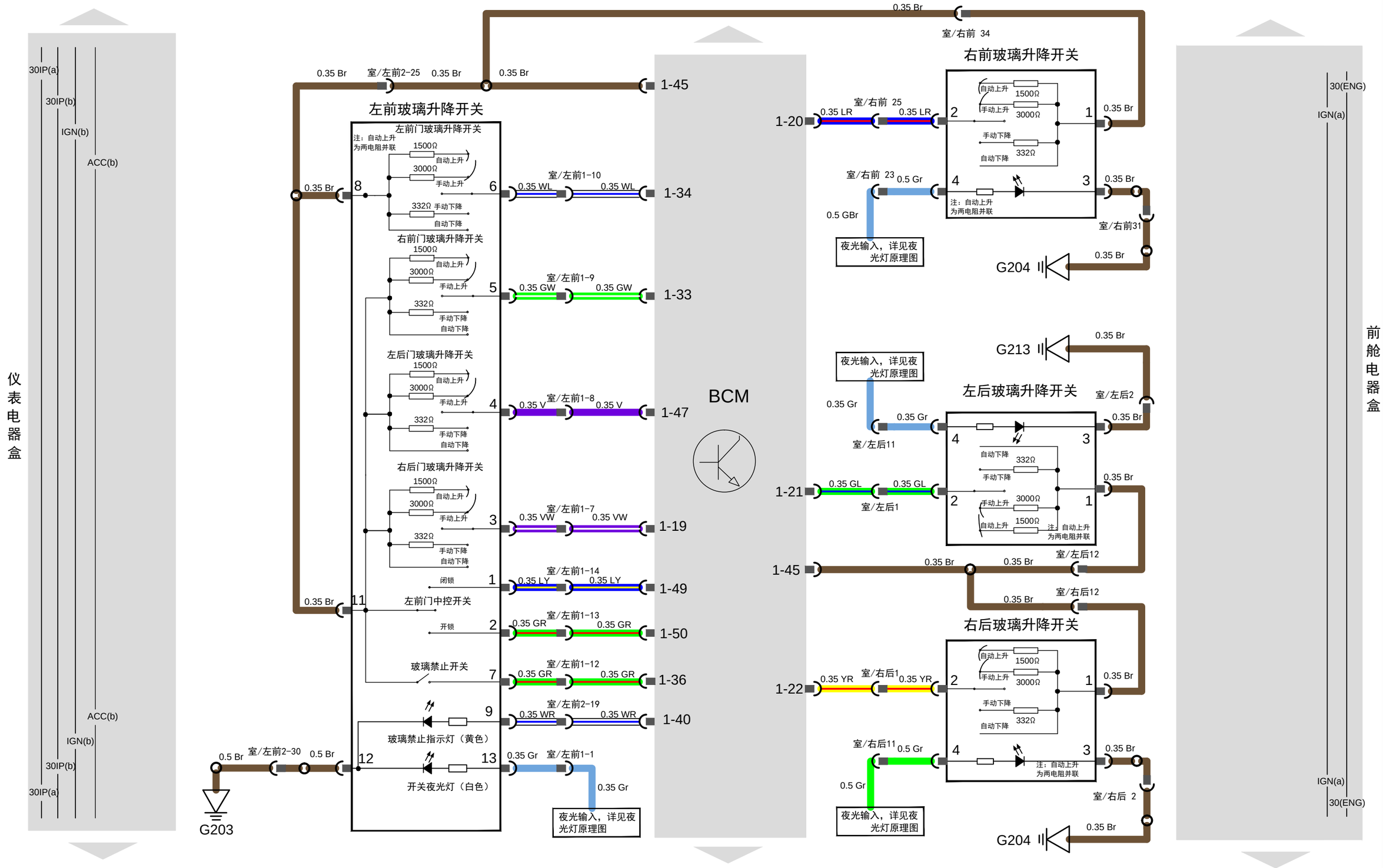

未经本公司书面允许，不得翻译、复制或摘录。本公司明确保留按照法律规定有关版权的一切权利。